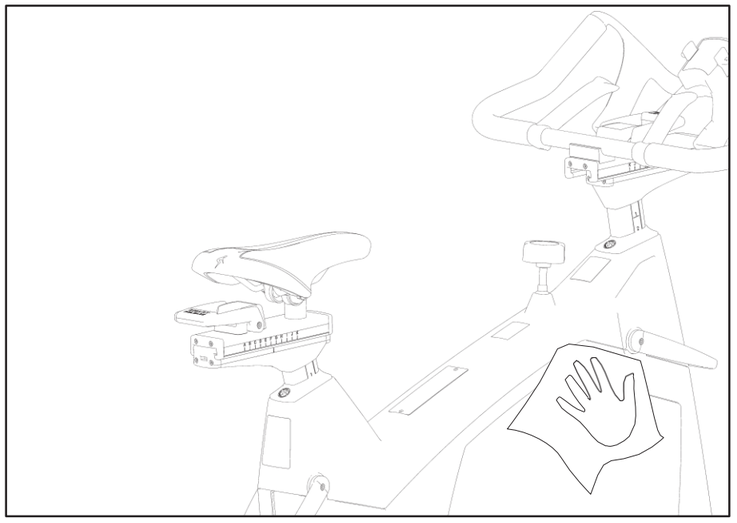

ЕЖЕДНЕВНОЕ ИСПОЛЬЗОВАНИЕ

После каждой тренировки протирайте велотренажер бумажным полотенцем. Один раз в месяц мы рекомендуем протирать велотренажер тканной салфеткой с нанесенным на нее вазелиновым маслом везде, кроме консоли, поручня и сидения – это поможет защитить детали от воздействия пота и др. Используйте только вазелиновое масло, никогда не используйте смеси, содержащие спирт или химикаты. Если необходимо передвинуть тренажер, то делайте это осторожно, избегайте ударов. Не поднимайте тренажер за сиденье или руль. Руль и сиденья устанавливаются индивидуально на каждый тренажер, НЕ переставляйте их с одного тренажера на другой.

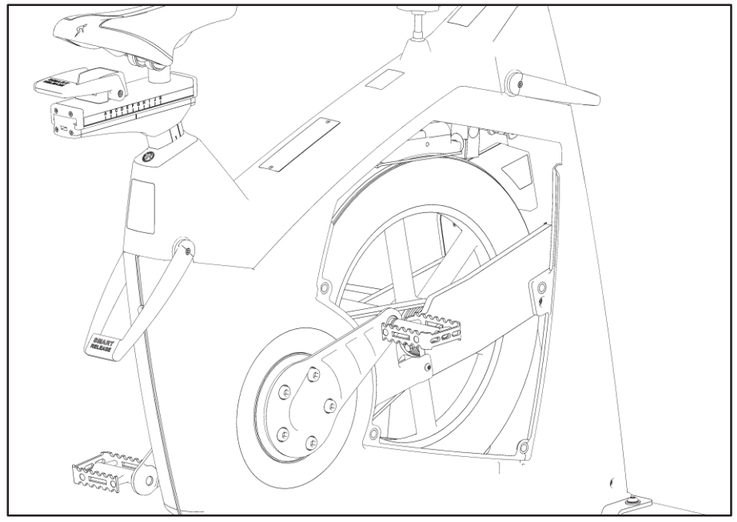

ПРОВЕРКА ОБОРУДОВАНИЯ

Проведите проверку тормозной прокладки после первого месяца эксплуатации и затем через каждые 3 месяца, чтобы избежать ее полного износа. Проводите замену тормозной колодки до ее полного износа (до того, как станет видна черная резина). После каждой проверки необходимо пылесосить тренажер внутри. Так же не обходимо проверять, чтобы зубцы ремня Poly-V и шкив были чистыми. Протирайте маховик для предотвращения скопления пыли.

РУКОВОДСТВО ПОЛЬЗОВАТЕЛЯ BODY BIKE SMART+

Edition 1.1

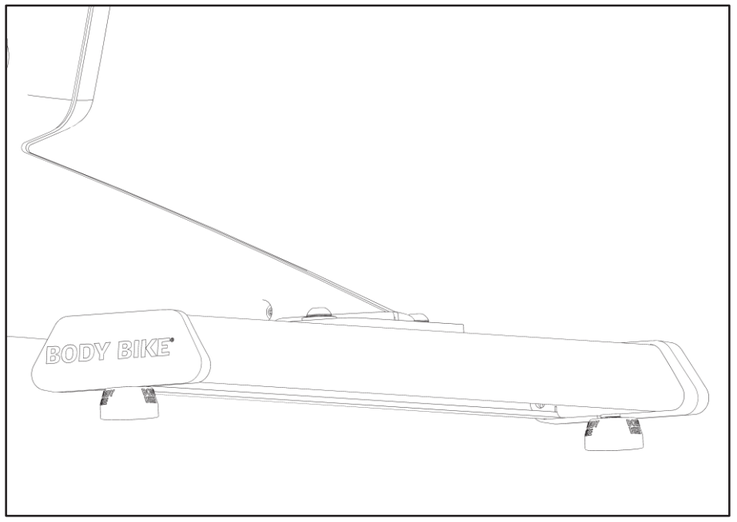

РЕЗИНОВЫЕ НОЖКИ

Резиновые ножки-регуляторы высоты всегда должны быть отрегулированы таким образом, чтобы велотренажер стоял ровно на полу. Всегда проверяйте их положение после перемещения тренажера. Через каждый год эксплуатации необходима замена резиновых ножек-регуляторов, так как со временем они затвердевают и теряют способность поглощать вибрацию.

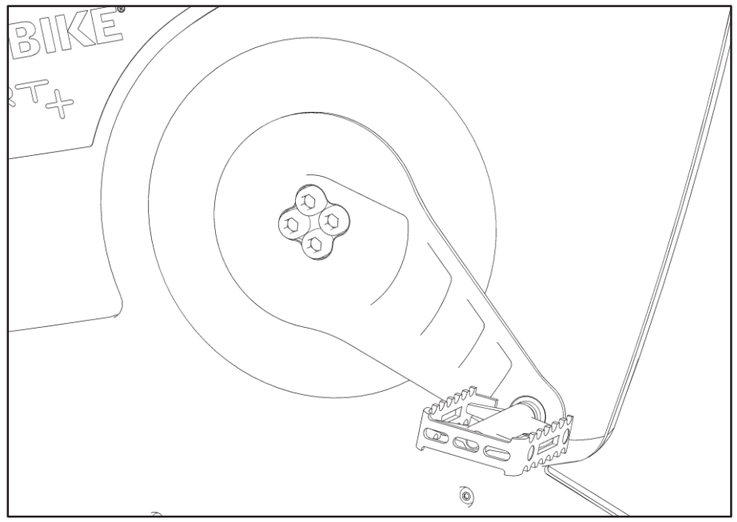

ПЕДАЛИ

Затягивайте педали 1 раз в 2 недели, чтобы они не разболтались и не отвалились. Педали необходимо прикручивать по направлению к рулю. Используйте педальный ключ 15 мм, чтобы затянуть педаль полностью. Необходима замена педалей 1 раз в год или не позднее 1500 часов педалирования.

НОЖКИ

x 2 M8x20

x 2 Ø8 шайба (ребра смотрят вверх)

Динамометрический шестигранный ключ 5 мм (12Nm)

РУЛЬ

x 2 M6x10

x 2 Ø6 двойная шайба

Динамометрический шестигранный ключ 5 мм (6,9Nm)

ПЕДАЛИ

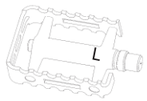

Левая педаль (L)

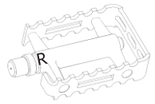

Правая педаль (R)

В начале прикрутите педаль рукой
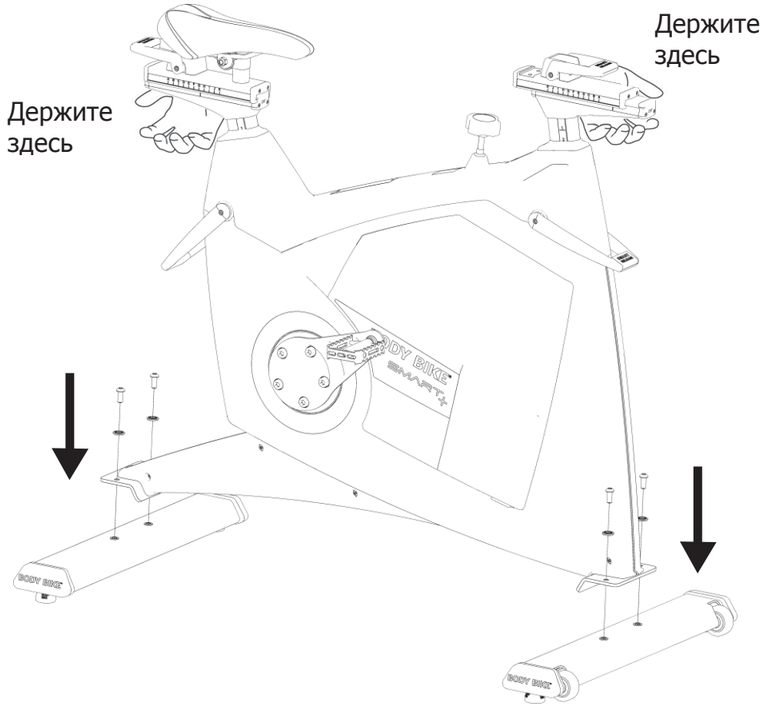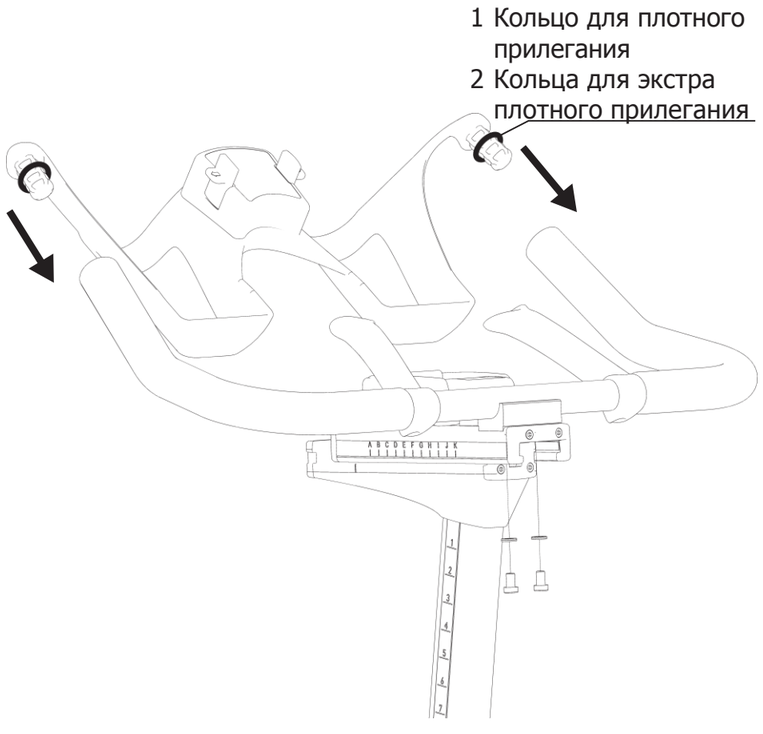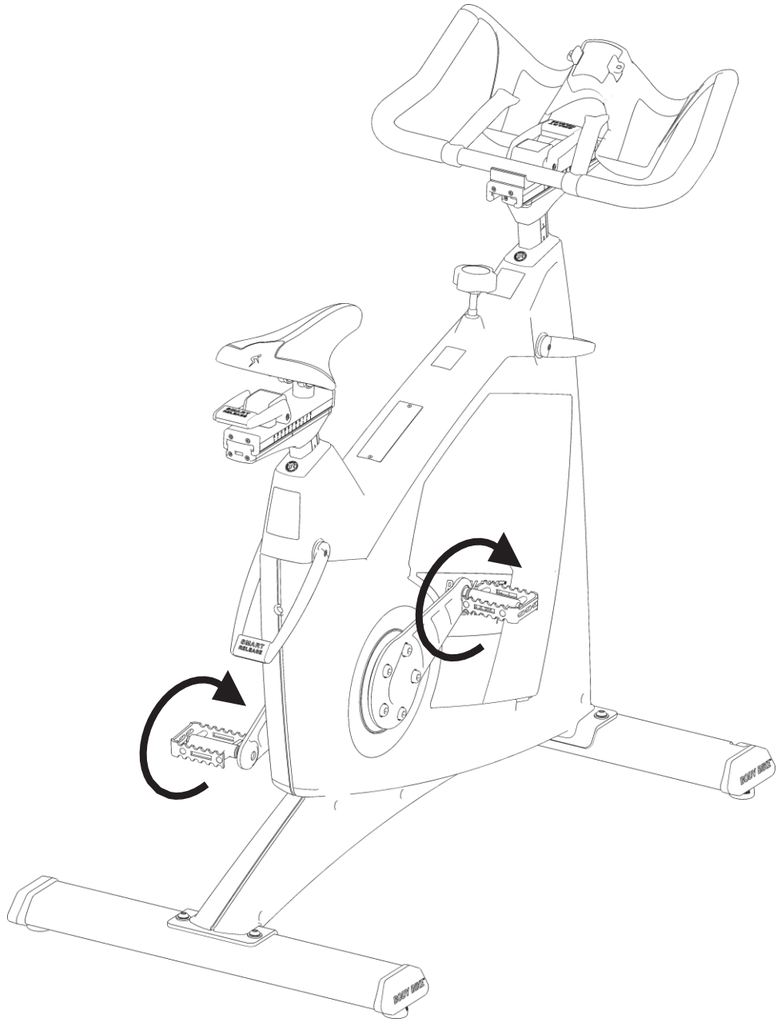
Затем используйте педальный ключ 15 мм, чтобы затянуть педаль полностью (45Nm).